FUNDATIE TIP FT16' / FOUNDATION TYPE FT16'

CLASA DE IMPORTANTA A CONSTRUCTIEI
CONFORM P100/1-2006 ESTE (III)
CATEGORIA DE IMPORTANTA
CONFORM HG nr. 766/97 este (C)

THE CONSTRUCTION IMPORTANCE CLASS,
ACCORDING TO P 100/1-2006, IS (III)
THE IMPORTANCE CATEGORY,
ACCORDING TO HG 766/97 IS "C"

Acest plan anuleaza si inlocuieste planul nr. PT.03.03.26.RE.09.012 elaborat la data 01.2013.

This layout plan canceled and replaced layout plan no. PT.03.03.26.RE.09.012 prepared on 01.2013.

Vedere de sus A–A / Top view A–A

Scara 1:20 / Scale 1:20

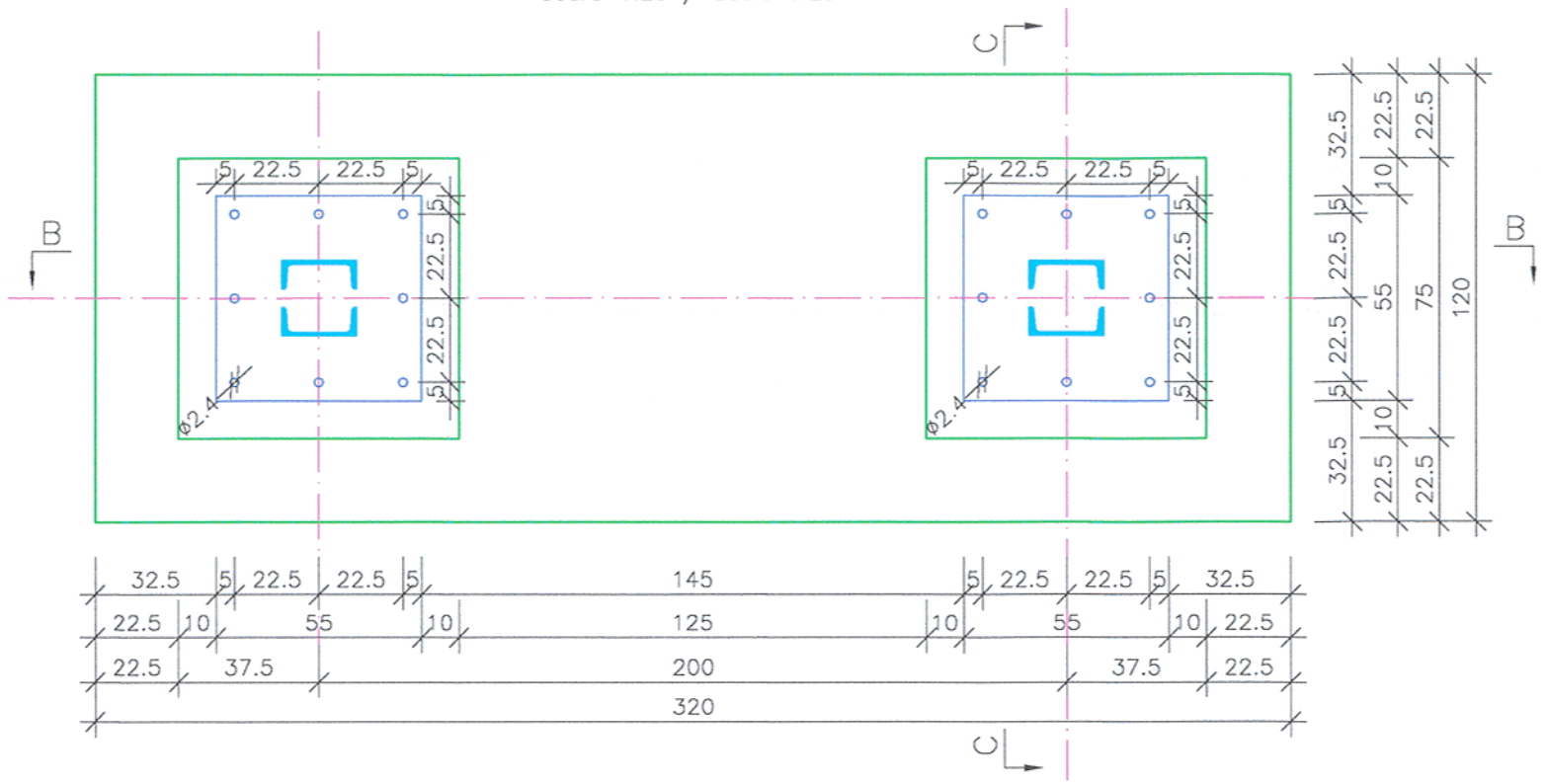

NOTĂ / NOTE:
Toate tipurile de oțel (în special Bst 500) vor avea obligatoriu clasa de ductilitate C.
All types of steel (especially Bst 500) will mandatory have the ductility class C.

Proiectul de structura se va corela cu proiectul celorlale specialitati (parte scrisa si parte desenata).
The structural project (blueprints, tehnical briefs, technic specifications) will be corelated with the other specialitis' projects (blueprints, tehnical briefs, technic specifications).

MATERIALE:
Beton simplu C8/10 ;
Beton armat C20/25 CEM II/A-S 42.5 N ; sort 0-31; A/C : 0.55 ;
Otel Beton Bst 500 ;
Clasa de expunere: XC2

MATERIALS:
Concrete C8/10 ;
Reinforced concrete C20/25 CEM II/A-S 42.5 N ; sort 0-31 A/C : 0.55 ;
Reinforcement Bst 500 ;
Exposure class: XC2

Sectiune transversala B–B / Cross section B–B

Scara 1:20 / Scale 1:20

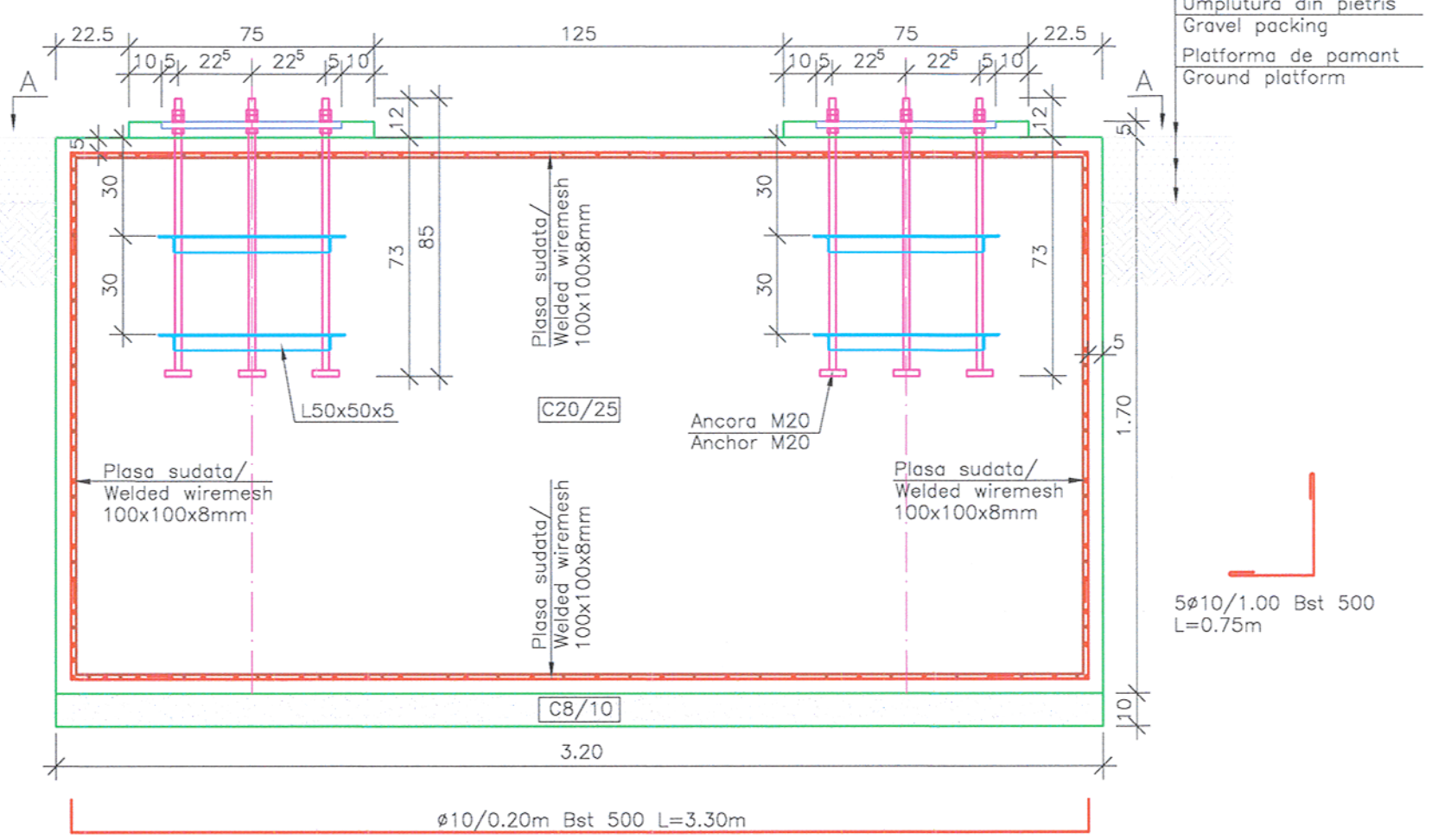

Platforma sistematizata
Systematized platform
Umplutura din pietris
Gravel packing
Platforma de pamant
Ground platform

5ø10/1.00 Bst 500
L=0.75m

Sectiune transversala C–C / Cross section C–C

Scara 1:20 / Scale 1:20

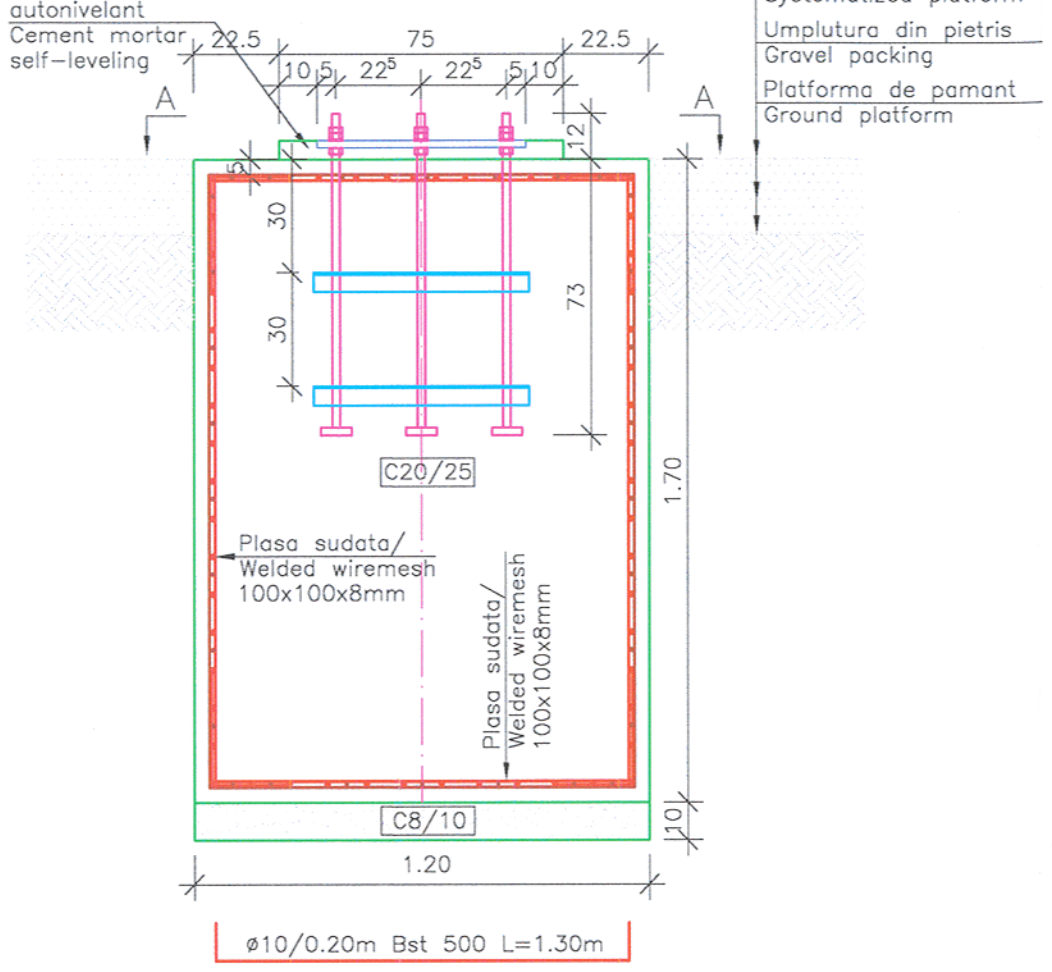

Platforma sistematizata
Systematized platform
Umplutura din pietris
Gravel packing
Platforma de pamant
Ground platform

Verificator / Expert Checker / Expert	Cerința Requirement	Semnătura Signature	Referat / Expertiză Report / Expertise

European Investment Bank

MINISTERUL TRANSPORTURILOR

BENEFICIAR / BENEFICIARY :

COMPANIA NAȚIONALĂ DE CĂI FERATE "CFR" SA

PROIECTANT / DESIGNER: PÖYRY

			Data Date	Semnătura Signature
Aprobat Approved	Șef de echipă Team leader	C. Teodorescu	01.2013	
Verificat Checked	Expert Cheie Key Expert	R. Witan	01.2013	

Subcontractant / Subcontractor: VIOTOP

Aprobat Approved	Adjunct Șef de echipă Deputy Team leader	A.M. Baicu	01.2013	
Proiectat Designed	Inginer Engineer	G. Staicu	01.2013	

"Reabilitarea liniei c.f. Frontier ă - Curtici - Simeria, parte componentă a coridorului IV Pan - European pentru circula ția trenurilor cu viteză maximă de 160 km/h"
Tronsonul 3: Gurasada - Simeria
"Rehabilitation of the Railway Line Border - Curtici - Simeria, component Part of the IV Pan - European Corridor for the Trains Circulation with maximum speed of 160 km/h"
Section 3: Gurasada - Simeria

Project 9i
35311.1

Faza / Phase:
PTh+CS / TD+TS

Denumire desen / Drawing name:

Fundație tip FT16' - Substație de tracțiune - Stația Deva /
Foundation type FT16' - Traction substations - Deva Station

Scara / Scale	Revizia / Revision	Cod desen / Drawing Code	Nr / No
1:20	1/05.2013	PT.03.03.26.RE.09.012	12/16